КЛАПАНЫ ВЫСОКОГО ДАВЛЕНИЯ 15С(ЛС,НЖ)68НЖ 15С(ЛС,НЖ)57НЖ

Клапаны запорные с игольчато-тарельчатым затвором и проходным сечением 10 - 18 мм, для технологических линий трубопроводов и КИПиА, линейных трубопроводов малого диаметра с транспортировкой жидких и газообразных сред высокого давления.

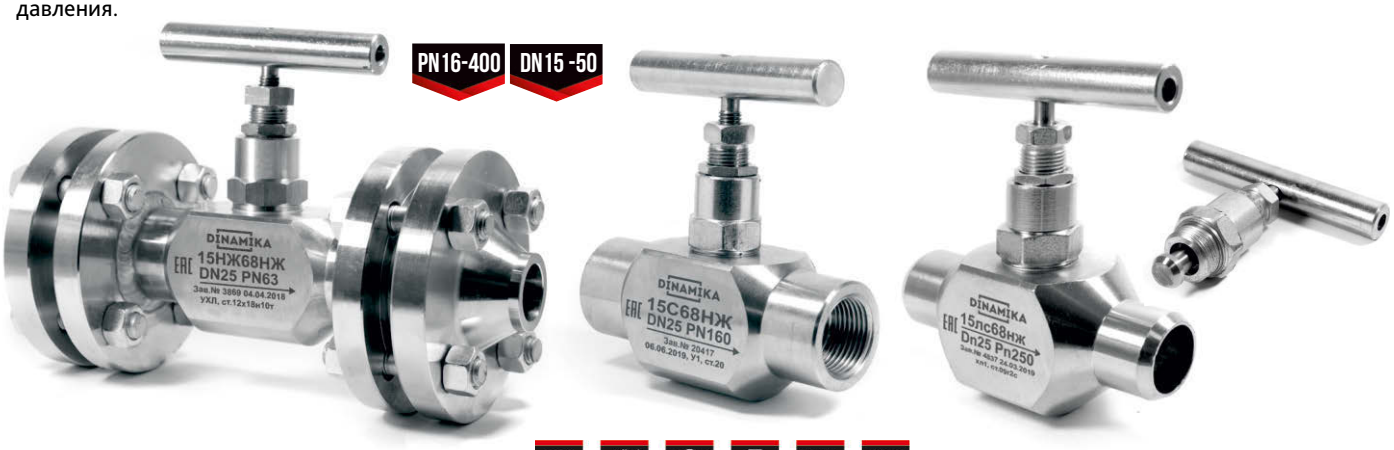

ХАРАКТЕРИСТИКИ

ХАРАКТЕРИСТИКИ И КОНСТРУКЦИЯ КЛАПАНОВ СЕРИИ 68НЖ АНАЛОГИЧНЫ ХАРАКТЕРИСТИКАМ СЕРИИ 57НЖ

Наименование		Характеристики		
Клапан запорный ТУ 3742 - 001 - 27844275 - 2014		15с68нж, 15с57нж	15лс68нж,15лс57нж	15нж68нж,15нж57нж
Пропуск среды в затворе ($см^3$/мин)		класс А по ГОСТ Р 9544-2015		
Условный проход Ду (мм)		15, 20, 25, 32, 40,50		
Условное давление Ру ($кг/см^2$)	муфтовый, под приварку	16, 25, 40, 63, 100, 160, 250, 400		
	фланцевый	16, 25, 40, 63, 100, 160, 250 по ГОСТ 33259-2015		
Рабочие среды		Неагрессивные среды: Вода, пар, воздух, жидкие и газообразные нефтепродукты		Агрессивные и не агрессивные среды: вода, пар, кислоты, щёлочи, соляные смеси не влияющие на детали клапана
Тип затвора		игольчатый тарельчатого типа с уплотнением «металл / металл»		
Проходное сечение		Ду15 - 8 мм. ; Ду20 - Ду32 12 мм; Ду40 - Ду50 18мм.		
Температура окружающей среды		от - 40°С до +40°С	от - 60°С до +40°С	от - 60°С до +40°С
Климатическое исполнение ГОСТ 15150-69		У1	ХЛ1	УХЛ
Температура рабочей среды		от - 40°С до +425°С	от - 60°С до +425°С	от - 60°С до +425°С
Монтажное положение		Любое		
Антикоррозионная обработка		Гальваника		----
Гарантийный срок эксплуатации (гарантийная наработка)		12 месяцев со дня ввода в эксплуатацию или 800 циклов за 12000 часов		

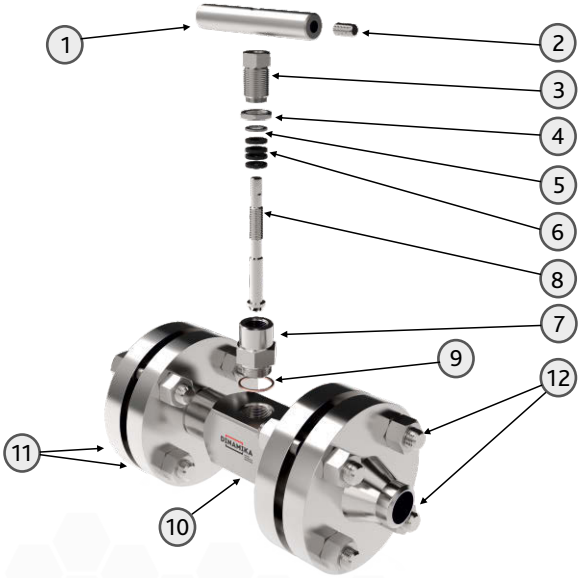

№	Наименование детали	15с68нж, 15с57нж	15лс68нж, 15лс57нж	15нж68нж, 15нж57нж
1	Ручка	Ст.20; Ст.35		
2	Установочный винт			
3	Штуцер	Ст.09Г2С		
4	Зажимная гайка	Ст.09Г2С		
5	Шайба	ст.35		
6	Уплотнение	кольцо ТРГ (ПС 1) или фторопласт (Ф4)		
7	Штуцер	Ст.35	Ст.09Г2С	Ст.12Х18Н10Т
8	Шток	Ст.40Х13	Ст.40Х13	Ст.12Х18Н10Т
9	Шайба герметизирующая	Медь М3		
10	Корпус	Ст.20, Ст.35	Ст.09Г2С	Ст.12Х18Н10Т
11	Фланцы	Ст.20, Ст.35	Ст.09Г2С	Ст.12Х18Н10Т
12	Крепёж	Ст.40Х, либо по согласованию с заказчиком		

КЛАПАНЫ ВЫСОКОГО ДАВЛЕНИЯ 15С(Л)С,НЖ)68НЖ 15С(Л)С,НЖ)57НЖ

PN16-160 DN15 - 50

РАЗМЕРЫ И ВЕС - КЛАПАНЫ 15С(Л)С,НЖ)68НЖ, 15С(Л)С,НЖ)57НЖ

Размеры, веси конструкция клапанов серии 68нж аналогичны серии 57нж

15С(Л)С,НЖ)68(57)НЖ РУ16 -РУ40

фланцевый клапан

Ду (мм)	Размеры (мм)		масса не более(кг)
	L	H	
15	122	130	2,6
20	147	155	4.0
25	162	160	4,6
32	176	170	6,0
40	198	218	8,0
50	210	225	9,5

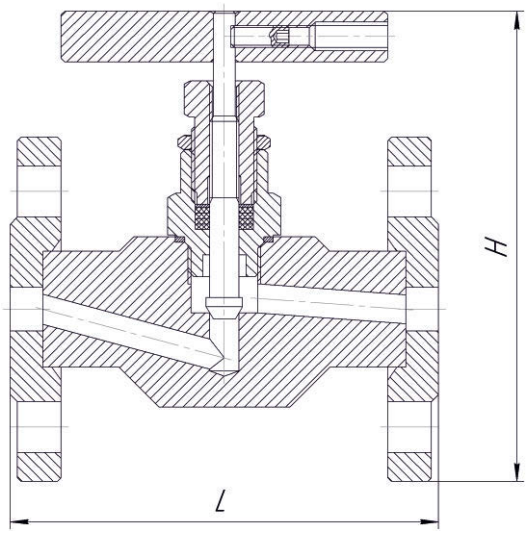

15С(Л)С,НЖ)68(57)НЖ РУ63-РУ160

фланцевый клапан

Ду (мм)	Ру (кг/см^2)	Размеры (мм)		масса не более(кг)
		L	H	
15	160	130	135	3,3
20		159	165	6,0
25		178	170	7,0
32		188	178	8,0
40		216	228	12,2
50	63	222	233	15,5
50	100 - 160	230	243	16

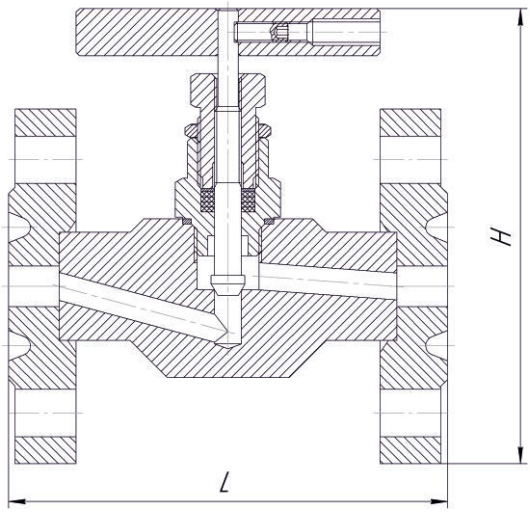

Исполнения фланцевого клапана на давление РУ 250 кг/см^2 согласуются индивидуально.

При заказе с КОФ клапан комплектуется уплотнительными прокладками, кольцами АРМКО и крепежом. Исполнения фланцев согласно ГОСТ 33259-2015.

РАЗМЕРЫ И ВЕС - КЛАПАНЫ 15С(ЛС,НЖ)68НЖ, 15С(ЛС,НЖ)57НЖ

Размеры, вес и конструкция клапанов серии 68нж аналогичны серии 57нж

15С(ЛС,НЖ)68(57)НЖ РУ16 -РУ400

муфтовый клапан

Ду (мм)	Размеры (мм)			масса не более (кг)
	D	L	H	
15	G1/2	90	110	1,0
20	G3/4	110	138	2,0
25	G1	130	138	2,3
32	G1 1/4	140	150	3,7
40	G1 1/2	200	185	5,7
50	G2	220	198	8,0

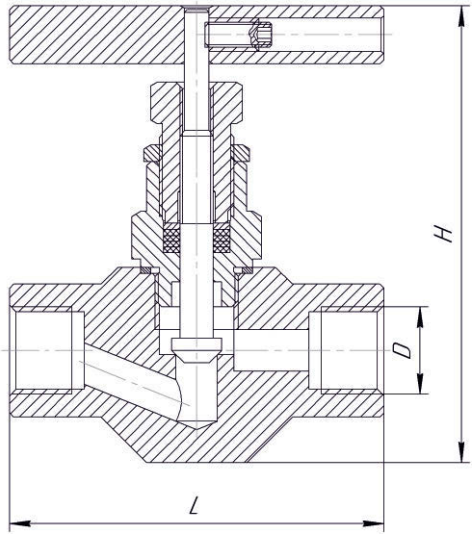

По специальным заказам изготавливаем штуцерные клапаны с любым типом резьбы

15С(ЛС,НЖ)68(57)НЖ РУ16-РУ400

под приварку клапан

ДУ	Ру	L	H	D	Масса, кг, не более
15	16-160	90	110	19	0,9
15	200-400	90	110	23	
20	16-160	110	138	26	1,8
20	200-400	110	138	29	
25	16-160	130	138	33	2,1
25	200-400	130	138	36	
32	16-160	140	148	39	3,3
32	200-400	140	148	43	
40	16-160	200	185	46	5,8
40	200-400	200	185	49	
50	16-160	220	185	58	6,5
50	200-400	220	185	61	

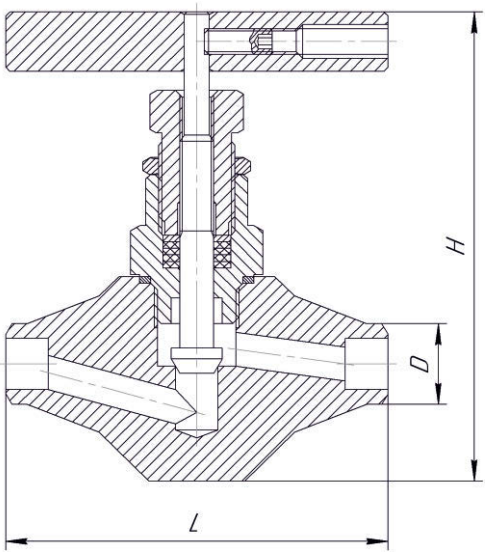

ДОКУМЕНТАЦИЯ, СЕРТИФИКАТЫ, РЕГЛАМЕНТЫ ТР ТС

Вся представленная в каталоге продукция изготавливается и поставляется согласно технических условий, соответствует требованиям технических регламентов:

ТУ 3742-001-27844275-2014 Клапаны игольчатые	Сертификат соответствия ГОСТ Р РОСС RU.АГ91.Н02049
	Декларация о соответствии ТР ТС 010/2011
	Декларация о соответствии ТР ТС 032/2013
	Сертификат соответствия ТР ТС 012/2011
ТУ 3742-002-27844275-2014 Клапаны обратные поворотные, подъемные	Декларация о соответствии ТР ТС 032/2013
	Декларация о соответствии ТР ТС 010/2011
	Сертификат соответствия ТР ТС 010/2011
	Сертификат соответствия ТР ТС 032/2013
ТУ 3741-003-27844275-2014 Задвижки клиновые с выдвижным шпинделем	Декларация о соответствии ТР ТС 032/2013
	Декларация о соответствии ТР ТС 010/2011
	Сертификат соответствия ТР ТС 010/2011
	Сертификат соответствия ТР ТС 032/2013
ТУ 3742-005-27844275-2014 Клапаны запорные	Декларация о соответствии ТР ТС 032/2013
	Декларация о соответствии ТР ТС 010/2011
	Сертификат соответствия ТР ТС 010/2011
	Сертификат соответствия ТР ТС 032/2013
ТУ 3742-006-27844275-2014 Краны шаровые	Декларация о соответствии ТР ТС 032/2013
	Декларация о соответствии ТР ТС 010/2011
	Сертификат соответствия ТР ТС 010/2011
	Сертификат соответствия ТР ТС 032/2013
ТУ 3742-007-27844275-2014 Вентили угловые	Декларация о соответствии ТР ТС 010/2011
	Сертификат на тип продукции ТР ТС 010/2011
	Сертификат на тип продукции ТР ТС 010/2011
	Сертификат соответствия ТР ТС 010/2011
ТУ 3742-009-27844275-2014 Фланцы	Декларация о соответствии ТР ТС 032/2013
ТУ 3742-010-27844275-2017 Клапанные блоки	Декларация о соответствии ТР ТС 010/2011
ТУ 3742-015-27844275-2014 Разделители сред	Сетификат соответствия ГОСТ Р № РОСС RU.НА34.Н03297
Сейсмостойкость 9 баллов	Сертификат соответствия ГОСТ Р РОСС RU.АЖ26.Н00412

DINAMIKA

завод
запорной
арматуры

+7 800 700 16 93 (Звонок по России бесплатный)
+7 (843) 211 55 11 (отдел продаж)
info@dinamika1.ru

dinamika1.ru

420108, Россия, Республика Татарстан, Казань, ул. Родины,7 к1.